ПУЛЬСАР
умные измерения с 1997

ООО НПП «ТЕПЛОВОДОХРАН»

EAC

Устройство дистанционного пуска адресно-аналоговые «Пульсар»

Паспорт

Сделано в России

ЮТЛИ.425421.001ПС

1 Назначение, устройство и принцип работы

1.1 Устройства дистанционного пуска адресно-аналоговые «Пульсар» (далее - УДП)- стационарные приборы, предназначенные для ручного формирования управляющего исполнительными устройствами сигнала.

1.2 Функционирование УДП осуществляется в составе Системы пожарной сигнализации «Пульсар» (далее – СПС); питание, конфигурирование работы и информационный обмен с КЭ осуществляется по адресной линии связи (далее – АЛС).

1.3 Выпускаемые исполнения прибора представлены в таблице 1.

Таблица 1 - Выпускаемые исполнения

Наименование	Обозначение
Устройство дистанционного пуска адресно-аналоговое «Пульсар» жёлтого цвета	УДП-Ж-АА
Устройство дистанционного пуска адресно-аналоговое «Пульсар» жёлтого цвета со встроенным изолятором короткого замыкания	УДП-Ж-ИКЗ
Устройство дистанционного пуска адресно-аналоговое «Пульсар» зелёного цвета	УДП-З-АА
Устройство дистанционного пуска адресно-аналоговое «Пульсар» зелёного цвета со встроенным изолятором короткого замыкания	УДП-З-ИКЗ

1.4 Конструктивно УДП выполнен в пластмассовом корпусе, который состоит из базового основания, лицевой панели и защитной крышки.

1.5 Формирование управляющего сигнала происходит после активации УДП, которая осуществляется изменением положения приводного элемента (смещением). Приводной элемент, выполненный в виде кнопки, располагается на лицевой поверхности УДП. Над зоной расположения нанесена соответствующая конкретному исполнению надпись (см. таблица 2).

Смещение приводного элемента обеспечивается приложением к нему усилия и только после предварительного нажатия на встроенную в защитную крышку пластину. Направление приложения усилия показано символами «Стрелки» и «Рука».

1.6 Возврат УДП в дежурный режим работы выполняется после восстановления приводным защитным элементами своих исходных положений.

Приводной элемент возвращается в исходное положение с помощью плоского шлица отвертки. Шлиц вставляется в прямоугольное отверстие на лицевой панели до момента щелчка. При этом пиктограмма должна скрыться под крышкой УДП (см. рисунок).

Таблица 2 - Конструктивные различия между выпускаемыми исполнениями УДП

Наименование параметра	УДП-Ж	УДП-З
Надпись	«Пуск дымоудаления»	«Аварийный выход»

1.7 Индицирование основных режимов работы осуществляется посредством встроенного светового индикатора (красный светодиод) и по положению пиктограммы «Огонёк» (см. таблица 3).

Таблица 3 - Индицирование режимов работы УДП

Режим работы УДП	Режим индикации светодиода	Положение пиктограммы «Огонёк»
Дежурный режим	промаргивание один раз в 5 секунд	взведена
Неисправность (или срабатывание ИКЗ)	двойное промаргивание раз в 5 секунд	взведена/опущена
Активный режим	постоянное свечение	опущена

1.8 УДП-Ж-ИКЗ и УДП-З-ИКЗ имеют встроенный изолятор короткого замыкания (ИКЗ), позволяющий в случае единичного короткого замыкания (единичной неисправности), отключить короткозамкнутый участок АЛС от УДП.

2 Размещение и установка

2.1 Перед установкой УДП необходимо проверить комплектность по паспорту и произвести внешний осмотр на предмет отсутствия механических повреждений (трещин, сколов, вмятин и т. д.).

2.2 Если УДП находился в условиях отрицательных температур, то перед включением его необходимо выдержать в упаковке не менее четырех часов при комнатной температуре для предотвращения конденсации влаги внутри корпуса.

2.3 Установка УДП должна выполняться с соблюдением требований п.6.6.27 СП 484.1311500.2020. Габаритные размеры приведены на рисунке 2.

2.4 Для установки УДП необходимо:

- Отсоединить переднюю часть корпуса от базового основания, отжав отверткой защелки на боковой части корпуса. Кнопка при этом должна находится в взведенном положении.
- Подключить провода АЛС к клеммной колодке, согласно схеме, представленной на рисунке 1 (с соблюдением полярности), обеспечив их вывод через отверстие в центре базового основания.
- Зафиксировать основание на ровной вертикальной плоскости посредством двух шурупов (присоединительные размеры указаны на рисунке 2).
- Установить переднюю часть корпуса на базовое основание.

2.6 По окончании монтажа СПС выполнить конфигурирование работы УДП.

2.7 Убедиться в срабатывании УДП посредством приложения к кнопке усилия не менее 25 Н.

2.8 Произвести возврат кнопки в исходное положение, вставив отвертку в отверстие и нажав на нее в продольном направлении до возвращения кнопки во взведенное положение.

2.9 Установить защитное стекло (подробное описание представлено в п. 3.2.2 Руководства по эксплуатации ЮТЛИ.425421.001 РЭ) - для установки пластины в защитный элемент необходимо ввести её верхней кромкой в середину выреза прозрачной крышки и защелкнуть, нажав на нижние кромки защитного элемента в перпендикулярном направлении. Опломбировать (Место пломбирования обозначено на рисунке 3).

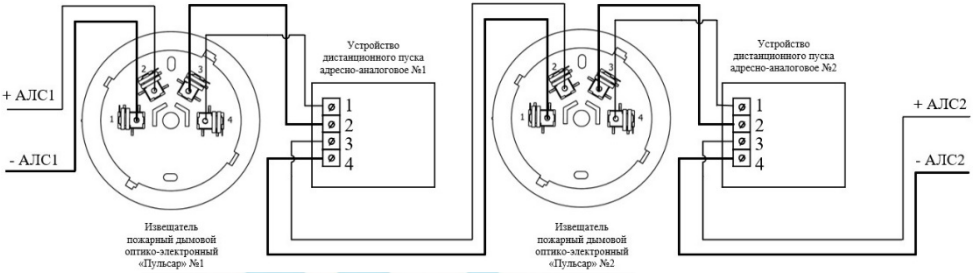

Рисунок 1 - Схема подключения УДП

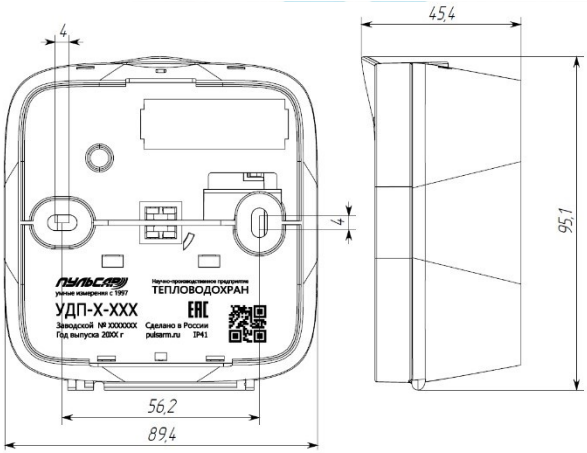

Рисунок 2 - Габаритные и присоединительные размеры

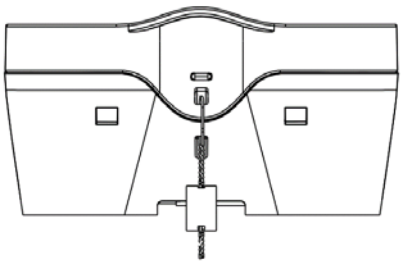

Рисунок 3 - Место пломбирования

3 Основные технические характеристики

- Габаритные размеры мм, не более 90x96x46
- Масса, кг не более 0,2
- Относительная влажность воздуха, % при +40 °С до 93
- Эксплуатационный диапазон напряжения питания (посредством АЛС), В 14-26
- Потребляемый ток, мА не более
  - в дежурном режиме (для УДП-Ж-АА и УДП-З-АА) 1,5
  - в дежурном режиме (для УДП-Ж-ИКЗ и УДП-З-ИКЗ) 2
  - в режиме КЗ (для УДП-Ж-ИКЗ и УДП-З-ИКЗ) 2,5
- Степень защиты оболочки по ГОСТ 14254-2015 IP41
- Эксплуатационный диапазон температур, °С от минус 30 до плюс 55
- Средняя наработка на отказ, ч, не менее 60000
- Средний срок службы, лет, не менее 10
- Допустимое поперечное сечение подключаемого провода, мм^2 0,3-2,5
- Неразрушаемый приводной элемент выдерживает без смещения усилие до, Н 15
- Активация УДП осуществляется приложением к приводному элементу усилия более, Н 25
- УДП устойчив к синусоидальной вибрации частотой (10 – 150) Гц с амплитудой ускорения не менее 0,5g.
- УДП удовлетворяет нормам индустриальных помех, установленным для оборудования класса Б по ГОСТ Р 30805.22
- Устойчивость к электромагнитным помехам (не ниже второй степени) по ГОСТ 34698-2020 Приложении Б:
  - электростатические разряды (по ГОСТ 30804.4.2) – третья степень;
  - наносекундные импульсные помехи (по ГОСТ Р 30804.4.4) – третья степень;
  - микросекундные импульсные помехи большой энергии (по ГОСТ Р 30804.4.5) – вторая степень.

4 Комплектность

4.1 Комплект поставки устройств определяется при заказе из состава (см. таблица 4).

Таблица 4 - Комплектность поставки

Наименование	Количество
Устройство дистанционного пуска адресно-аналоговое «Пульсар» жёлтого цвета ЮТЛИ.425421.001 (УДП-Ж-АА) или Устройство дистанционного пуска адресно-аналоговое «Пульсар» жёлтого цвета со встроенным изолятором короткого замыкания ЮТЛИ.425421.001-02 (УДП-Ж-ИКЗ) или Устройство дистанционного пуска адресно-аналоговое «Пульсар» зелёного цвета ЮТЛИ.425421.001-01 (УДП-З-АА) или Устройство дистанционного пуска адресно-аналоговое «Пульсар» зелёного цвета со встроенным изолятором короткого замыкания ЮТЛИ.425421.001-03 (УДП-З-ИКЗ)	1 шт.
Паспорт Устройство дистанционного пуска адресно-аналоговое «Пульсар» ЮТЛИ.425421.001 ПС	1 экз.
Комплект монтажный ЮТЛИ.320323.099	1 шт.
Пломбировочный комплект - пломба - проволока Ø 0,3-0,5	 1 шт. 1 шт.

5 Техническое обслуживание

5.1 Техническое обслуживание и проверка технического состояния УДП должны производится персоналом, прошедшим обучение.

5.2 Проверка технического состояния УДП должна производится не реже одного раза в шесть месяцев и включать в себя осмотр УДП на предмет отсутствия механических повреждений, надёжности крепления, состояния внешних монтажных проводов, контактных соединений, а также проверку работоспособности по п. 4.4 Руководства по эксплуатации ЮТЛИ.425421.001 РЭ.

6 Транспортирование, хранение и утилизация

6.1 УДП в упаковке предприятия-изготовителя следует транспортировать любым видом транспорта в крытых транспортных средствах на любые расстояния в соответствии с:

- «ФЗ от 10.01.2003 г. № 18 Устав железнодорожного транспорта Российской Федерации»;
- «Общими правилами перевозки грузов». МРФ изд. 1978г.;
- «Общими специальными правилами перевозок грузов». МРФ. изд. 1979г.

6.2 Условия транспортирования должны соответствовать условиям хранения 5 по ГОСТ 15150-69.

6.3 Хранение УДП в транспортной упаковке должно соответствовать условиям 2 по ГОСТ 15150-69.

6.4 УДП не оказывает вредного влияния на окружающую среду, не содержит в своем составе материалов, при утилизации которых необходимы специальные меры безопасности.

6.5 УДП является изделием, содержащим электронные компоненты, и подлежит способам утилизации, которые применяются для изделий подобного типа согласно инструкциям и правилам, действующим в вашем регионе.

7 Гарантии изготовителя

7.1 Изготовитель гарантирует соответствие УДП требованиям ЮТЛИ.425421.001 ТУ при соблюдении потребителем условий эксплуатации, хранения, транспортирования и монтажа.

7.2 Гарантийный срок 24 месяца с даты выпуска при использовании по назначению, соблюдении условий эксплуатации, транспортирования и хранения.

7.3 Изготовитель не принимает рекламации, если УДП вышли из строя по вине потребителя из-за неправильной эксплуатации.

7.4 По всем вопросам, связанным с качеством продукции, следует обращаться на предприятие-изготовитель:

Россия, 390027, г. Рязань, ул. Новая, 51В, литера Ж, неж. пом. Н2
Т./ф. (4912) 24-02-70
e-mail: info@pulsarm.ru http: //www.pulsarm.ru

8 Сведения о приемке

☐ Устройство дистанционного пуска адресно-аналоговое «Пульсар» жёлтого цвета ЮТЛИ.425421.001 (УДП-Ж-АА)

☐ Устройство дистанционного пуска адресно-аналоговое «Пульсар» жёлтого цвета со встроенным изолятором короткого замыкания ЮТЛИ.425421.001-02 (УДП-Ж-ИКЗ)

☐ Устройство дистанционного пуска адресно-аналоговое «Пульсар» зелёного цвета ЮТЛИ.425421.001-01 (УДП-З-АА)

☐ Устройство дистанционного пуска адресно-аналоговое «Пульсар» зелёного цвета со встроенным изолятором короткого замыкания ЮТЛИ.425421.001-03 (УДП-З-ИКЗ)

заводской номер _____, соответствует требованиям технических условий ЮТЛИ.425421.001 ТУ и признан годным к эксплуатации.

ОТК Дата выпуска